QUADRATO DEI PRIMI CENTO NUMERI

1	**2**	**3**	**4**	**5**	**6**	**7**	**8**	**9**	**10**
11	**12**	**13**	**14**	**15**	**16**	**17**	**18**	**19**	**20**
21	**22**	**23**	**24**	**25**	**26**	**27**	**28**	**29**	**30**
31	**32**	**33**	**34**	**35**	**36**	**37**	**38**	**39**	**40**
41	**42**	**43**	**44**	**45**	**46**	**47**	**48**	**49**	**50**
51	**52**	**53**	**54**	**55**	**56**	**57**	**58**	**59**	**60**
61	**62**	**63**	**64**	**65**	**66**	**67**	**68**	**69**	**70**
71	**72**	**73**	**74**	**75**	**76**	**77**	**78**	**79**	**80**
81	**82**	**83**	**84**	**85**	**86**	**87**	**88**	**89**	**90**
91	**92**	**93**	**94**	**95**	**96**	**97**	**98**	**99**	**100**

POSSIBILI ATTIVITA'

- Inizialmente i bambini "passeggiano" sul cartellone
- Si possono leggere sul cartellone tutti i numeri di una riga o di una colonna
- Si tentano gli incroci (il numero della quinta riga e sesta colonna…)
- Si leggono i numeri in diagonale (quella che inizia con 1, o con 10…)
- Si cercano le regole (+1, -1 sulle righe, + 10, - 10 sulle colonne, +11, -11 in diagonale 1:100, +9, -9 in quella 10:91.
- Si ordinano passi avanti e indietro a destra e sinistra su righe, colonne o diagonali, anche fra bambini, mettendo in evidenza numero di partenza e d'arrivo.
- Lo stesso si può fare senza il quadrato (il bambino immagina di stare sul quadrato [l'attività serve come verifica del dominio del quadrato stesso]

- Le attività individuali e scritti possono iniziare con un quadrato con molte caselle vuote da riempire
- Poi si possono eseguire esercizi di questo tipo:

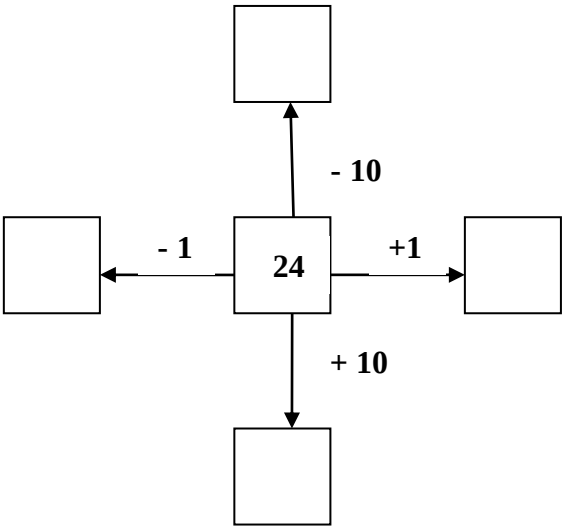

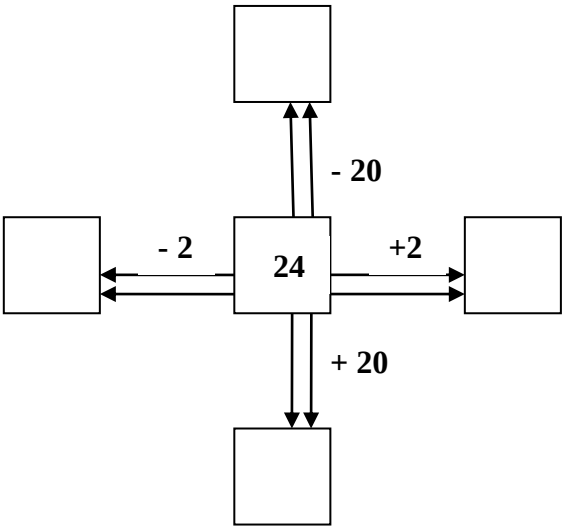

- Il quadrato può avere dei circoletti solo in alcune caselle relative a particolari sequenze (pari, dispari, multipli di 3…) che i bambini devono riempire tralasciando le altre caselle
- Il quadrato può essere usato come prima calcolatrice, eseguendo addizioni e sottrazioni utilizzando i percorsi più veloci (23+46: parto da 23, faccio 4 passi verticalmente verso il basso, poi 6 orizzontalmente verso destra; se vado oltre la riga devo passare a quella successiva: devo fare un cambio. Analogamente si può procedere per le sottrazioni.)
- Possiamo proporre esercizi di questo tipo (prima con la casella iniziale indicata, poi lasciata libera):

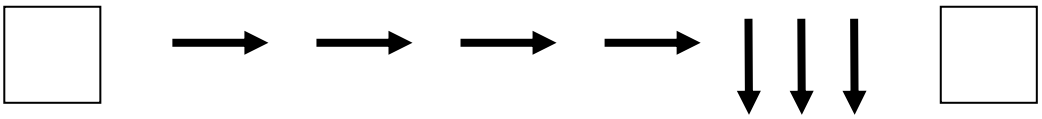

Che in seguito diventerà

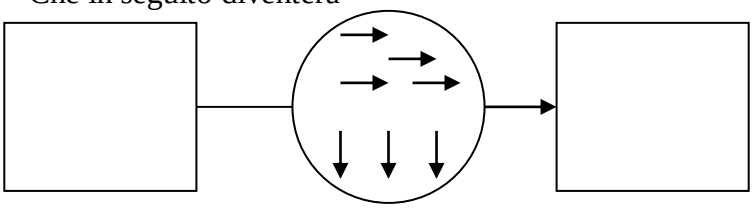

E poi

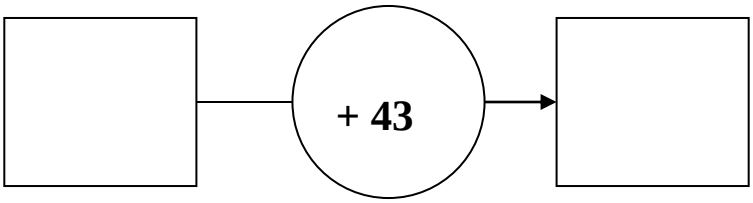

- Data la partenza e l’arrivo, inventare tanti possibili percorsi ed individuare quello più breve.
- Inventare passeggiate inutili (con frecce inverse che annullano gli spostamenti)